令和４年３月

学校長先生
技術分野ご担当先生

教育図書株式会社
中学技術編集部
電話　03-3233-9108

令和３年度中学校教科書「NEW 技術・家庭　技術分野　明日を創造する」に関する
訂正・資料の更新のお知らせ

謹啓　平素より格別のご指導，ご高配を賜り，心よりお礼申しあげます。

現在ご使用いただいております弊社発行の令和３年度中学校教科書「NEW 技術・家庭　技術分野　明日を創造する（技術 702）」につきまして，下記の訂正ならびに資料の更新がございます。先生方，生徒，保護者の方々に大変ご迷惑をおかけいたします。深くお詫び申しあげます。

誠に恐縮ではございますが，当該箇所につきましてご指導の際にご留意いただきますようお願い申しあげます。令和４年度に供給される教科書は下記の訂正が反映されております。

なお，弊社ウェブサイト内（https://www.kyoiku-tosho.co.jp/websupport/correct/）におきましても同様の訂正内容を掲載しております。

今後ともご指導，ご鞭撻を賜りますよう何とぞよろしくお願い申しあげます。

謹白

●中学校「NEW 技術・家庭　技術分野　明日を創造する（技術 702）」

頁・箇所	原文（令和３年度）	修正文（令和４年度）	理由
56 中段 図	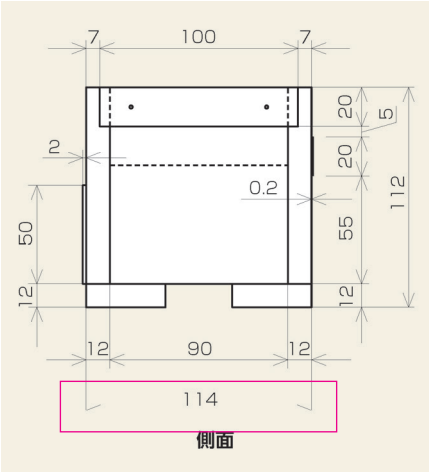	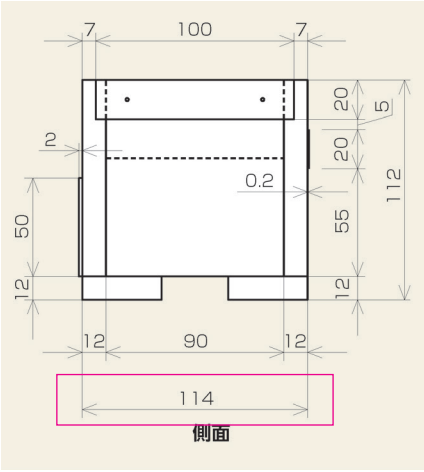	誤記等

訂正箇所は裏面にもございます。

頁・箇所	原文（令和３年度）	修正文（令和４年度）	理由
77 中段 囲み	プラス面 和室に木材が使われているので，温りを感じて落ち着く。	プラス面 和室に木材が使われているので，温もりを感じて落ち着く。	誤記等
139 下中 図	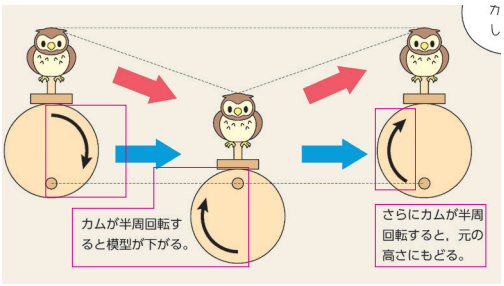	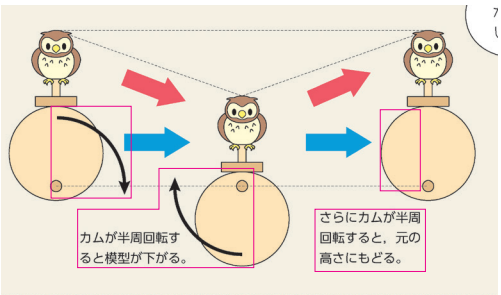	カムの動きをより分かりやすくするため。
180 資料２ 右	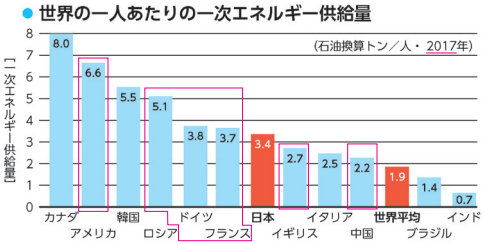 出典：原子力・エネルギー図面集（IEA「WORLD ENERGY BALANCES（2019 Edition）」より作成）	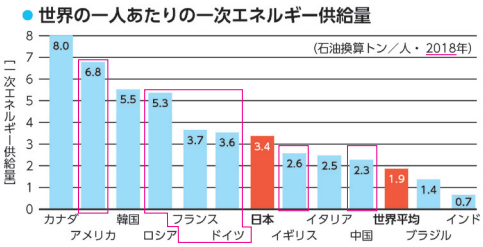 出典：原子力・エネルギー図面集（IEA「WORLD ENERGY BALANCES（2020 Edition）」より作成）	資料の更新
191 下 囲み			より適切な表現とするため。
232 めあて	●使用目的や条件に合う作品を設計・制作できる。	●使用目的や条件に合う制作品を設計・制作できる。	より適切な表現とするため。
267 資料５	計算能力の「富岳（ふがく）」が2021年頃から共用開始予定。	計算能力の「富岳（ふがく）」が2021年から共用開始。	資料の更新